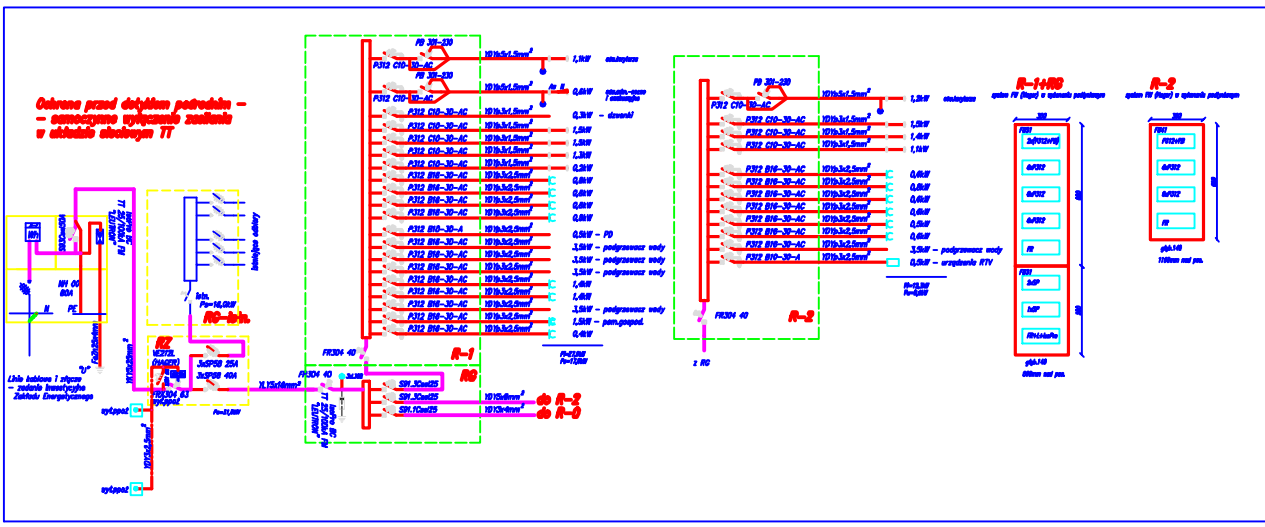
Ochrona przed dotykiem pośrednim –
– samoczynne wyłączenie zasilania
w układzie sieciowym TT
Linia kablowa 1 złącza
– zadanie inwestycyjne
Zakładu Energetycznego
RG-1n
RZ
R-1
RG
R-2
R-0
R-1+RG
R-2
z RG
Rozbudowa Szkoły Podstawowej
w Kałuszynie
05-310 Kałuszyn, ul.Pocztowa 4
dz.geod.nr: 2796/1, 2792/5
Gmina Kałuszyn
ul. Pocztowa 1
05-310 Kałuszyn
PR Architekci s.c.
ul. Dr Ireny Białówny 9/6
15-437 Białystok
tel.: (085) 744 66 05
kom. 509744346 lub 509744347
Schemat zasilania
i rozdzielnice RG,R-1 i R-2
PT-47/2006
1:10
30/09/2006
E-1
B